ecerkom

ecerkom.com

ecerkom

ecerkom Metodolojisi

2011 yılında kurulan firmamız, üretim sektöründe yenilikçi ve dinamik yapısıyla hizmet sunmaktadır. Kuruluşumuzdan itibaren, sektörün ihtiyaçlarını en iyi şekilde analiz ederek müşterilerimize yüksek kalitede çözümler sunmayı misyon edindik. Alanımızdaki geniş deneyim ve teknik bilgi birikimiyle müşterilerimizin karşılaştığı zorluklara çözüm odaklı yaklaşımlar geliştirerek her adımda müşteri memnuniyetini en üst düzeyde tutmayı hedefliyoruz. Ecerkom olarak teknolojik gelişmeleri yakından takip ederek üretim süreçlerine en güncel ve etkin çözümler sunmayı hedefliyoruz. Yenilikçi ürün ve hizmet anlayışı sayesinde iş ortaklarımıza katma değer sağlayan projeler sunarak sektörde fark yaratmayı sürdürmekteyiz. Kalite, firmamızın iş süreçlerinin merkezinde yer almakta olup, tüm üretim aşamalarında titizlikle uygulanmaktadır. Bugüne kadar edindiğimiz bilgi ve tecrübeyi, yenilikçi çözümlerle birleştirerek, sektörde öncü olarak sürdürülebilir büyüme ve sürekli gelişim ilkesi doğrultusunda faaliyetimizi sürdürmekteyiz.

ecerkom

Kaliteli Üretimle Güveni Geleceğe Taşıyoruz!

2011
Kuruluş
Hava Kompresörü
Tibbi Cihaz Servisi

2012
Nitrotech
Azot Jeneratörü

2013
Kimyasal Kurutucu

2014
Oxsitech
Oksijen Jeneratörü

2015
ColdAir
Basınçlı Hava Soğutucu

2017
Paintro
Akıllı Boya Uygulama Teknolojisi

2018
HavaTankı

2019
Nost
Doğalgaz Tasarruf Sistemi

2021
NitroStation
Akaryakıt İstasyonları Azot Uygulama Teknolojisi

Değerlerimiz

Müşteri Memnuniyeti

- Müşterilerimizin ihtiyaçlarını anlamak ve beklentilerini karşılamak için özen gösteriyoruz.

İnovasyon

- İnovasyon, sadece ürün ve hizmetlerimizde değil, aynı zamanda iş süreçlerimizde de temel bir değerdir.
- Sürekli öğrenme ve gelişimle beraber yeni fikirlere ışık tutuyoruz.

Çalışan Katılımı

- Çalışanlarımızın fikirlerini değerli buluyor, adil bir çalışma ortamı yaratıyor ve takım çalışmasını destekliyoruz.

İş Ahlakı ve Şeffaflık

- İşimizi yürütürken etik değerlere bağlı kalıyor, şeffaf bir yönetim anlayışı benimseyerek güvene dayalı uzun vadeli ilişkiler kuruyoruz.

Sosyal Sorumluluk

- Toplumumuza karşı sorumluluk taşıyor, çevresel sürdürülebilirliği destekliyor ve toplumsal ihtiyaçlara duyarlı bir şirket olmayı taahhüt ediyoruz.

Sürekli Gelişim

- Kişisel ve profesyonel gelişimi destekliyor, sürekli olarak kendimizi yeniliyoruz.

ecerkom

545 ecerkom 323 75 66 24/7

Teknik Destek Hattı

Müşterilerimize her zaman ulaşılabilir bir teknik destek hattı sunuyoruz. Bu hattan ulaşarak makinenin kullanımı, sorun giderme veya diğer teknik konularda profesyonel destek veriyoruz.

Müşteri Geri Bildirimleri

Satış sonrası hizmet kalitesi ve ürün gelişimi için kullanıcı geri bildirimlerini düzenli olarak topluyoruz. Bu geri bildirimleri hizmetlerin, ürünlerin sürekli olarak iyileştirilmesi ve müşteri memnuniyetinin arttırılması için kullanıyoruz.

Yedek Parça Temini

Makinalarda minimum duruş süresi için yedek parçaları stoktan müşterilerimize hızlı bir şekilde temin ediyoruz. Bu makinenin sürekli olarak optimum performansını sürdürebilmesi için önemlidir.

ecerkom AKADEMİ

Eğitim Programları

Makinenin doğru ve etkili bir şekilde kullanılabilmesi için müşterilerimize ve bayilerimize eğitim programları düzenliyoruz. Bu programlar, operatörlere ve bakım personeline gerekli bilgi ve beceriyi kazandırmayı amaçlar.

ecerkom

Hava Tankı

Ecerkom olarak, sektördeki tecrübemiz ve alanında uzman kadromuzla düşük ve yüksek basınçlı hava tankları üretimi gerçekleştirmekteyiz. Ürünlerimiz, CE belgesine sahip olup PED 2014/68/EU standartlarına uygun olarak üretilmektedir. Müşterilerimize sunduğumuz hava tankları, yüksek kalite ve güvenlik standartları çerçevesinde teslim edilmektedir.
Her bir ürünümüz, CE belgesi, hidrostatik test raporu, manometre, emniyet ventili ve tahliye vanası ile birlikte eksiksiz olarak gönderilmektedir.

Kullanım Alanları

Düşük ve yüksek basınçlı hava tanklarımız, çeşitli endüstriyel uygulamalarda geniş bir kullanım alanına sahiptir.

- İmalat ve Montaj Tesisleri: Pnömatik ekipmanların ve makinelerin çalışması için gerekli hava basıncını sağlar.
- Otomotiv Sektörü: Hava aletleri ve montaj süreçlerinde kullanılır.
- Gıda ve İçecek Endüstrisi: Üretim süreçlerinde hijyenik hava sağlama amacıyla kullanılır.
- İnşaat ve Tarım: Pnömatik aletlerin çalışmasını destekler.
- Enerji Sektörü: Enerji üretiminde ve dağıtımında kullanılır.

Hava Tankı Standart Özellikleri

- Farklı Model Seçenekleri: Hava tanklarımız yatay ve dikey olmak üzere iki modelde üretilmektedir.
- Farklı Kapasite Seçenekleri: 11 bar, 16 bar ve 40 bar çalışma basıncında olup, 16,5 bar,
- 25 bar ve 60 bar basıncında hidrostatik test yapılarak müşterilerimize gönderilmektedir.
- Güvenlik Özellikleri: Emniyet ventili, manometre ve tahliye vanası ile donatılmıştır.
- Uzun Ömür: Kaliteli malzeme ve üretim standartları sayesinde uzun ömürlü kullanım sağlar.

ecerkom
Hava Tankı Teknik Tablo

HACİM	A	B	C	D	G	F	E	H	BASINÇ (bar)	AĞIRLIK (kg)	MENHOL
20 lt	168	1000	1300	1/2"	1/4"	1/2"	1/2"	100	11 16 40	22 22 38	-
40 lt	219	1000	1330	1/2"	1/4"	1/2"	1/2"	100	11 16 40	30 30 58	-
60 lt	273	1000	1350	1/2"	1/4"	1/2"	1/2"	100	11 16 40	37 37 83	-
80 lt	324	900	1280	1/2"	1/4"	1/2"	1/2"	100	11 16 40	45 45 33	-
100 lt	400	650	1050	1/2"	1/4"	1/2"	1/2"	100	11 16 40	40 50 70	-
150 lt	400	1000	1390	1/2"	1/4"	1/2"	1/2"	200	11 16 40	50 64 90	-
200 lt	480	1000	1480	3/4"	1/4"	1/2"	1/2"	200	11 16 40	75 90 145	-
300 lt	480	1500	1980	3/4"	1/4"	1/2"	1/2"	300	11 16 40	105 125 195	-
500 lt	600	1500	2120	1"	1/4"	1/2"	1/2"	300	11 16 40	130 160 315	-
1000 lt	850	1500	2250	11/4"	1/2"	1/2"	1/2"	300	11 16 40	240 290 600	110 x 160
2000 lt	1150	1500	2280	2"	1/2"	1/2"	1/2"	300	11 16 40	430 575 990	110 x 160
3000 lt	1600	1000	2120	3"	1/2"	1"	1"	300	11 16	765 1135	320 x 420
4000 lt	1600	1500	2620	3"	1/2"	1"	1"	300	11 16	925 1370	320 x 420
5000 lt	1600	2000	3120	3"	1/2"	1"	1"	300	11 16	1080 1610	320 x 420

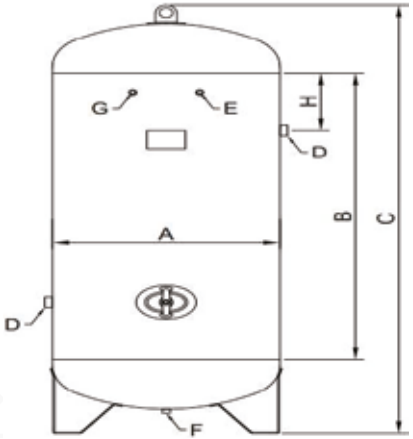

ecerkom

ecerkom **hava tankları**

ecerkom

Kimyasal Kurutucu

Ecerkom olarak, basınçlı havadaki nem kontrolünü sağlamak amacıyla geliştirdiğimiz kimyasal hava kurutucular, yüksek verimlilik ve güvenilirlik sunarak üretim süreçlerinizi optimize etmenize yardımcı olmaktadır. Hava kurutucularımız, çeşitli endüstriyel alanlarda kullanılmak üzere tasarlanmış olup, nemin olumsuz etkilerini azaltma amacı taşımaktadır.

Çalışma Prensibi

Ecerkom kimyasal hava kurutucuları, PSA (Pressure Swing Adsorption) prensibiyle çalışan adsorpsiyonlu hava kurutucularıdır. Bu teknoloji, yüksek kalitede basınçlı hava sağlamak amacıyla nemi etkili bir şekilde giderir. PSA prensibiyle çalışan kurutucularımız, -20 C, -40 C ve -70 C derecelerinde çiğlenme sıcaklığı (dew point) elde edilmesine olanak tanır. Hava, bu kimyasal maddelerin bulunduğu bir bölgeden geçirilirken, nem molekülleri silika jel, alumina ve özel polimerler gibi nem emici kimyasal maddeler tarafından adsorbe edilir. Sonuç olarak, kuru hava elde edilir ve bu süreç, üretim sürecinde bozulabilecek ve ürünü kirletebilecek yoğuşma ve korozyonu önlemeye yardımcı olur.

ecerkom **kimyasal kurutucu**

ecerkom

Nem Alma Süreci

Endüstriyel kimyasal hava kurutucular, havadan nemi çekmek için özel olarak tasarlanmış kimyasal bileşenler kullanır. Bu bileşenler, havadaki su moleküllerini çekerek kurutma işlemi gerçekleştirir.

Siklus Süresi

Kimyasal hava kurutucu, kolonlardan bir tanesi ile belirli bir süre boyunca nem emme işlemi yapar. Bu işlem tamamlandığında kurutucu, kolonu devre dışı bırakarak rejenerasyon ile kurumasını sağlar. Bu süreçte diğer kolon devreye girerek nem emme işlemine devam eder. Bu döngüyü tekrarlayarak cihazın sürekli verimli çalışmasını sağlar.

Otomatik Kontrol Sistemleri

Modern endüstriyel hava kurutucular, entegre otomatik kontrol sistemleriyle donatılmıştır. Opsiyonel olarak bu sistemler, ortamdaki nem seviyesini sürekli izleyerek, gerekli durumlarda kurutma işlemini başlatır veya durdurur. Böylece enerji tasarrufu sağlanır ve sistem verimliliği artırılır.

Temel Özellikler

- Yüksek Verimlilik: Basınçlı havadaki nemi etkili bir şekilde gidererek hava kalitesini artırır. Nem giderme kapasitesi yüksek olan bu cihazlar, endüstriyel süreçlerde optimum hava kalitesini sağlar.
- Düşük Enerji Tüketimi: Geleneksel kurutma yöntemlerine göre daha az enerji tüketerek, maliyet tasarrufu sağlar. Bu, hem çevre dostu bir çözüm sunar hem de işletmelerin enerji giderlerini azaltır.
- Kolay Bakım: Uzun süre bakım gerektirmeyen dayanıklı tasarım sayesinde işletme sahiplerine avantaj sağlar. Ecerkom, kullanıcı dostu tasarımlar ile bakım süreçlerini basit ve hızlı hale getirir.
- Farklı Kapasite Seçenekleri: ECK16 bar, ECK20 bar, ECK50 bar seçenekleri ve özel kapasite seçimi

ECK SERİSİ

Isıtmasız Kimyasal Kurutucu

MODEL	KAPASİTE		BAĞL. ÖLÇÜSÜ	FİLTRE TİPİ GİRİŞ - ÇIKIŞ	BOYUTLAR			AĞIRLIK
					A	B	H	
ECK- 90	1500 Nlt/min	90 Nm^3/h	1/2"	ECND015 - CF014	700 mm	550 mm	1.350 mm	115 kg
ECK- 105	1750 Nlt/min	105 Nm^3/h	3/4"	ECND020 - CF018	700 mm	550 mm	1.550 mm	130 kg
ECK- 130	2167 Nlt/min	130 Nm^3/h	3/4"	ECND020 - CF018	700 mm	550 mm	1.750 mm	145 kg
ECK- 160	2667 Nlt/min	160 Nm^3/h	1"	ECND050 - CF040	800 mm	600 mm	1.400 mm	160 kg
ECK- 195	3250 Nlt/min	195 Nm^3/h	1"	ECND050 - CF040	800 mm	600 mm	1.600 mm	180 kg
ECK- 225	3750 Nlt/min	225 Nm^3/h	1"	ECND050 - CF040	800 mm	600 mm	1.800 mm	200 kg
ECK- 260	4333 Nlt/min	260 Nm^3/h	1"	ECND050 - CF040	800 mm	600 mm	2.000 mm	220 kg
ECK- 300	5000 Nlt/min	300 Nm^3/h	11/2"	ECND100 - CF075	950 mm	650 mm	1.600 mm	275 kg
ECK- 360	6000 Nlt/min	360 Nm^3/h	11/2"	ECND100 - CF075	950 mm	650 mm	1.850 mm	305 kg
ECK- 450	7500 Nlt/min	450 Nm^3/h	11/2"	ECND100 - CF075	1.050 mm	700 mm	1.650 mm	345 kg
ECK- 510	8500 Nlt/min	510 Nm^3/h	11/2"	ECND100 - CF110	1.050 mm	700 mm	1.850 mm	380 kg
ECK- 580	9667 Nlt/min	580 Nm^3/h	2"	ECND200 - CF160	1.050 mm	700 mm	2.150 mm	420 kg
ECK- 650	10833 Nlt/min	650 Nm^3/h	2"	ECND200 - CF160	1.160 mm	750 mm	1.700 mm	485 kg
ECK- 750	12500 Nlt/min	750 Nm^3/h	2"	ECND200 - CF160	1.160 mm	750 mm	1.900 mm	540 kg
ECK- 950	15833 Nlt/min	950 Nm^3/h	2"	ECND200 - CF210	1.300 mm	750 mm	1.800 mm	665 kg
ECK- 1150	19167 Nlt/min	1150 Nm^3/h	2"	ECND200 - CF210	1.300 mm	750 mm	2.100 mm	740 kg
ECK- 1350	22500 Nlt/min	1350 Nm^3/h	3"	ECND300 - CF300	BİLGİ ALINIZ			
ECK- 1500	25000 Nlt/min	1500 Nm^3/h	3"	ECND300 - CF300				
ECK- 1800	30000 Nlt/min	1800 Nm^3/h	3"	ECND300 - CF300				
ECK- 2200	36667 Nlt/min	2200 Nm^3/h	3"	ECND500 - CF400				
ECK- 2700	45000 Nlt/min	2700 Nm^3/h	3"	ECND500 - CF500				
ECK- 3300	55000 Nlt/min	3300 Nm^3/h	4"	ESFF600 - CFF600				
ECK- 3900	65000 Nlt/min	3900 Nm^3/h	4"	ESFF600 - CFF600				
ECK- 4500	75000 Nlt/min	4500 Nm^3/h	4"	ESFF800 - CFF800				

Pk	DÜZELTME KATSAYILARI												
Basınç (bar)	4,0	5,0	6,0	7,0	8,0	9,0	10,0	11,0	12,0	13,0	14,0	15,0	16,0
Tk	0,60	0,74	0,89	1,00	1,11	1,22	1,36	1,50	1,63	1,75	1,90	2,03	2,14

Sıcaklık C°	< 20	25	30	35	38	40	45	48	50
	1,20	1,10	1,09	1,00	0,84	0,78	0,72	0,65	0,58

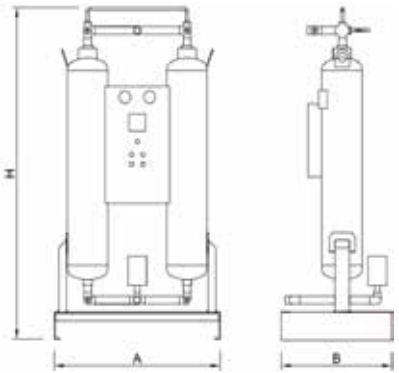

Notlar:
Basınçlı Hava Debisi: 20°C (1 bar serbest normal hava)
Hesaplanan Hava Sıcaklıpı: 35°C (düzeltme faktörü)
Maksimum Çalışma Basıncı: 16 bar
Dizayn Basıncı: 16 bar g
Çiğlenme Noktası: -40°C
Max. Ortam Sıcaklığı: 50°C
Max. Giriş Hava Sıcaklığı: 50°C
Standart Aksesuarlar: giriş ve çıkış filtreleri dahildir.
Enerji İhtiyacı: 230V, 1ph, 50-60Hz

Örnek Ürün Seçimi:
İhtiyaç 1800Nlt/dk ise 9 bar basınçta ve 45 C giriş sıcaklığında çalışıyorsa kurutucu aşağıdakî gibi seçilir:
1800/1,22/0,72 = 2049,18 Nlt/min.
Doğru kurutucu modeli ECK - 130 seçilmelidir.

ECK PLUS SERİSİ

Isıtmasız Aktif Karbon Kule Entegreli Kimyasal Kurutucu

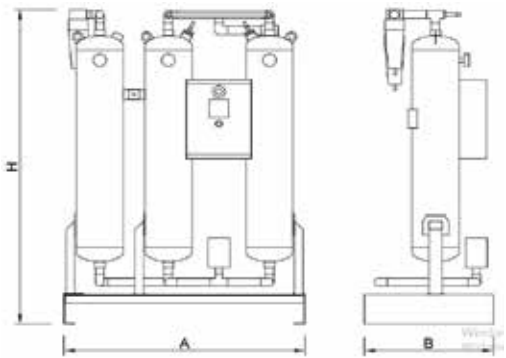

MODEL	KAPASİTE		BAĞL. ÖLÇÜSÜ	FİLTRE TİPİ GİRİŞ - ÇIKIŞ	BOYUTLAR			AĞIRLIK
					A	B	H	
ECK- 90	1500 Nlt/min	90 Nm^3/h	1/2"	ECND015 - CF014	960 mm	550 mm	1.350 mm	155 kg
ECK- 105	1750 Nlt/min	105 Nm^3/h	3/4"	ECND020 - CF018	960 mm	550 mm	1.550 mm	180 kg
ECK- 130	2167 Nlt/min	130 Nm^3/h	3/4"	ECND020 - CF018	960 mm	550 mm	1.750 mm	200 kg
ECK- 160	2667 Nlt/min	160 Nm^3/h	1"	ECND050 - CF040	1.120 mm	600 mm	1.400 mm	215 kg
ECK- 195	3250 Nlt/min	195 Nm^3/h	1"	ECND050 - CF040	1.120 mm	600 mm	1.600 mm	245 kg
ECK- 225	3750 Nlt/min	225 Nm^3/h	1"	ECND050 - CF040	1.120 mm	600 mm	1.800 mm	270 kg
ECK- 260	4333 Nlt/min	260 Nm^3/h	1"	ECND050 - CF040	1.120 mm	600 mm	2.000 mm	305 kg
ECK- 300	5000 Nlt/min	300 Nm^3/h	11/2"	ECND100 - CF075	1.350 mm	650 mm	1.600 mm	360 kg
ECK- 360	6000 Nlt/min	360 Nm^3/h	11/2"	ECND100 - CF075	1.350 mm	650 mm	1.850 mm	400 kg
ECK- 450	7500 Nlt/min	450 Nm^3/h	11/2"	ECND100 - CF075	1.450 mm	700 mm	1.650 mm	465 kg
ECK- 510	8500 Nlt/min	510 Nm^3/h	11/2"	ECND100 - CF110	1.450 mm	700 mm	1.850 mm	515 kg
ECK- 580	9667 Nlt/min	580 Nm^3/h	2"	ECND200 - CF160	1.450 mm	700 mm	2.150 mm	555 kg
ECK- 650	10833 Nlt/min	650 Nm^3/h	2"	ECND200 - CF160	1.660 mm	750 mm	1.700 mm	665 kg
ECK- 750	12500 Nlt/min	750 Nm^3/h	2"	ECND200 - CF160	1.660 mm	750 mm	1.900 mm	745 kg
ECK- 950	15833 Nlt/min	950 Nm^3/h	2"	ECND200 - CF210	1.900 mm	750 mm	1.800 mm	890 kg
ECK- 1150	19167 Nlt/min	1150 Nm^3/h	2"	ECND200 - CF210	1.900 mm	750 mm	2.100 mm	995 kg
ECK- 1350	22500 Nlt/min	1350 Nm^3/h	3"	ECND300 - CF300	BİLGİ ALINIZ			
ECK- 1500	25000 Nlt/min	1500 Nm^3/h	3"	ECND300 - CF300				
ECK- 1800	30000 Nlt/min	1800 Nm^3/h	3"	ECND300 - CF300				
ECK- 2200	36667 Nlt/min	2200 Nm^3/h	3"	ECND500 - CF400				
ECK- 2700	45000 Nlt/min	2700 Nm^3/h	3"	ECND500 - CF500				
ECK- 3300	55000 Nlt/min	3300 Nm^3/h	4"	ESFF600 - CFF600				
ECK- 3900	65000 Nlt/min	3900 Nm^3/h	4"	ESFF600 - CFF600				
ECK- 4500	75000 Nlt/min	4500 Nm^3/h	4"	ESFF800 - CFF800				

Notlar:
Basınçlı Hava Debisi: 20 ˚C (1 bar serbest normal hava)
Hesaplanan Hava Sıcaklıpı: 35 ˚C (düzeltme faktörü)
Maksimum Çalışma Basıncı: 16 bar
Dizayn Basıncı: 16 bar g
Çiğlenme Noktası: -40 ˚C
Max. Ortam Sıcaklığı: 50 ˚C
Max. Giriş Hava Sıcaklığı: 50 ˚C
Standart Aksesuarlar: giriş ve çıkış filtreleri dahildir.
Enerji İhtiyacı: 230V, 1ph, 50-60Hz

Örnek Ürün Seçimi:
İhtiyaç 1800Nlt/dk ise 9 bar basınçta ve 45 C giriş sıcaklığında çalışıyorsa kurutucu aşağıdakî gibi seçilir:
1800/1,22/0,72 = 2049,18 Nlt/min.
Doğru kurutucu modeli ECK - 130 seçilmelidir.

DÜZELTME KATSAYILARI													
Basınç (bar)	4,0	5,0	6,0	7,0	8,0	9,0	10,0	11,0	12,0	13,0	14,0	15,0	16,0
Pk	0,60	0,74	0,89	1,00	1,11	1,22	1,36	1,50	1,63	1,75	1,90	2,03	2,14

Sıcaklık C°	< 20	25	30	35	38	40	45	48	50
Tk	1,20	1,10	1,09	1,00	0,84	0,78	0,72	0,65	0,58

ECK SERİSİ /20 BAR

Isıtmasız Kimyasal Kurutucu

MODEL	KAPASİTE		BAĞL. ÖLÇÜSÜ	FİLTRE TİPİ GİRİŞ - ÇIKIŞ	BOYUTLAR			AĞIRLIK
					A	B	H	
ECK- 3000/20	3000 Nlt/min	180 Nm^3/h	1/2"	ECND015 - CF014	700 mm	550 mm	1.350 mm	125 kg
ECK- 3750/20	3750 Nlt/min	225 Nm^3/h	3/4"	ECND020 - CF018	700 mm	550 mm	1.550 mm	140 kg
ECK- 4500/20	4500 Nlt/min	270 Nm^3/h	3/4"	ECND020 - CF018	700 mm	550 mm	1.750 mm	155 kg
ECK- 5500/20	5500 Nlt/min	330 Nm^3/h	1"	ECND050 - CF040	800 mm	600 mm	1.400 mm	175 kg
ECK- 6500/20	6500 Nlt/min	390 Nm^3/h	1"	ECND050 - CF040	800 mm	600 mm	1.600 mm	190 kg
ECK- 8000/20	8000 Nlt/min	480 Nm^3/h	1"	ECND050 - CF040	800 mm	600 mm	1.800 mm	210 kg
ECK- 9000/20	9000 Nlt/min	540 Nm^3/h	1"	ECND050 - CF040	800 mm	600 mm	2.000 mm	235 kg
ECK- 10500/20	10500 Nlt/min	630 Nm^3/h	11/2"	ECND100 - CF075	950 mm	650 mm	1.600 mm	295 kg
ECK- 12500/20	12500 Nlt/min	750 Nm^3/h	11/2"	ECND100 - CF075	950 mm	650 mm	1.850 mm	325 kg
ECK- 15000/20	15000 Nlt/min	900 Nm^3/h	11/2"	ECND100 - CF075	1.050 mm	700 mm	1.650 mm	360 kg
ECK- 18000/20	18000 Nlt/min	1080 Nm^3/h	11/2"	ECND100 - CF110	1.050 mm	700 mm	1.850 mm	400 kg
ECK- 20000/20	20000 Nlt/min	1200 Nm^3/h	2"	ECND200 - CF160	1.050 mm	700 mm	2.150 mm	440 kg
ECK- 24000/20	24000 Nlt/min	1440 Nm^3/h	2"	ECND200 - CF160	1.160 mm	750 mm	1.700 mm	505 kg
ECK- 27000/20	27000 Nlt/min	1620 Nm^3/h	2"	ECND200 - CF160	1.160 mm	750 mm	1.900 mm	560 kg

DÜZELTME KATSAYISI									
Sıcaklık C°	< 20	25	30	35	38	40	45	48	50
Tk	1,20	1,10	1,09	1,00	0,84	0,78	0,72	0,65	0,58

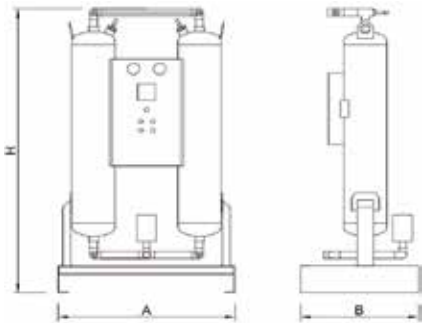

Notlar:
Basınçlı Hava Debisi: 20˚C (1 bar serbest normal hava)
Hesaplanan Hava Sıcaklıpı: 35˚C (düzeltme faktörü)
Maksimum Çalışma Basıncı: 20 bar
Dizayn Basıncı: 20 bar g
Çiğlenme Noktası: -40˚C
Max. Ortam Sıcaklığı: 50˚C
Max. Giriş Hava Sıcaklığı: 50˚C
Standart Aksesuarlar: giriş ve çıkış filtreleri dahildir.
Enerji İhtiyacı: 230V, 1ph, 50-60Hz

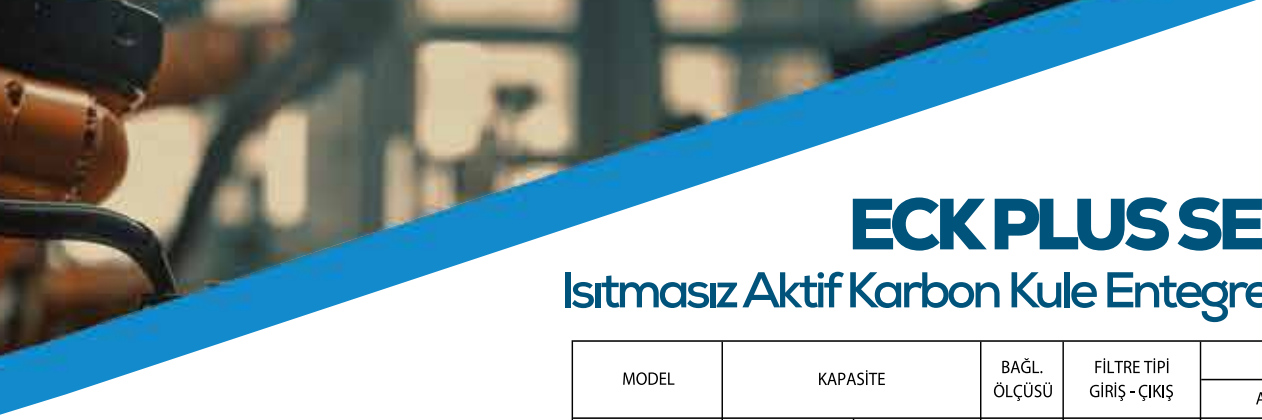

ECK PLUS SERİSİ /20 BAR

Isıtmasız Aktif Karbon Kule Entegreli Kimyasal Kurutucu

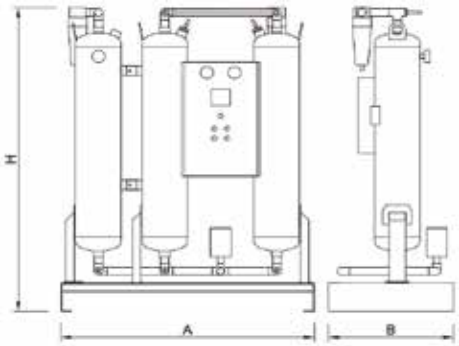

MODEL	KAPASİTE		BAĞL. ÖLÇÜSÜ	FİLTRE TİPİ GİRİŞ - ÇIKIŞ	BOYUTLAR			AĞIRLIK
					A	B	H	
ECK- 3000/20	3000 Nlt/min	180 Nm^3/h	1/2"	ECND015 - CF014	960 mm	550 mm	1.350 mm	165 kg
ECK- 3750/20	3750 Nlt/min	225 Nm^3/h	3/4"	ECND020 - CF018	960 mm	550 mm	1.550 mm	190 kg
ECK- 4500/20	4500 Nlt/min	270 Nm^3/h	3/4"	ECND020 - CF018	960 mm	550 mm	1.750 mm	210 kg
ECK- 5500/20	5500 Nlt/min	330 Nm^3/h	1"	ECND050 - CF040	1.120 mm	600 mm	1.400 mm	230 kg
ECK- 6500/20	6500 Nlt/min	390 Nm^3/h	1"	ECND050 - CF040	1.120 mm	600 mm	1.600 mm	260 kg
ECK- 8000/20	8000 Nlt/min	480 Nm^3/h	1"	ECND050 - CF040	1.120 mm	600 mm	1.800 mm	300 kg
ECK- 9000/20	9000 Nlt/min	540 Nm^3/h	1"	ECND050 - CF040	1.120 mm	600 mm	2.000 mm	320 kg
ECK- 10500/20	10500 Nlt/min	630 Nm^3/h	11/2"	ECND100 - CF075	1.350 mm	650 mm	1.600 mm	385 kg
ECK- 12500/20	12500 Nlt/min	750 Nm^3/h	11/2"	ECND100 - CF075	1.350 mm	650 mm	1.850 mm	430 kg
ECK- 15000/20	15000 Nlt/min	900 Nm^3/h	11/2"	ECND100 - CF075	1.450 mm	700 mm	1.650 mm	480 kg
ECK- 18000/20	18000 Nlt/min	1080 Nm^3/h	11/2"	ECND100 - CF110	1.450 mm	700 mm	1.850 mm	535 kg
ECK- 20000/20	20000 Nlt/min	1200 Nm^3/h	2"	ECND200 - CF160	1.450 mm	700 mm	2.150 mm	575 kg
ECK- 24000/20	24000 Nlt/min	1440 Nm^3/h	2"	ECND200 - CF160	1.660 mm	750 mm	1.700 mm	685 kg
ECK- 27000/20	27000 Nlt/min	1620 Nm^3/h	2"	ECND200 - CF160	1.660 mm	750 mm	1.900 mm	760 kg

Notlar:
Basınçlı Hava Debisi: 20°C (1 bar serbest normal hava)
Hesaplanan Hava Sıcaklıpı: 35°C (düzeltme faktörü)
Maksimum Çalışma Basıncı: 20 bar
Dizayn Basıncı: 20 bar g
Çiğlenme Noktası: -40°C
Max. Ortam Sıcaklığı: 50°C
Max. Giriş Hava Sıcaklığı: 50°C
Standart Aksesuarlar: giriş ve çıkış filtreleri dahildir.
Enerji İhtiyacı: 230V, 1ph, 50-60Hz

DÜZELTME KATSAYISI									
Sıcaklık C°	< 20	25	30	35	38	40	45	48	50
Tk	1,20	1,10	1,09	1,00	0,84	0,78	0,72	0,65	0,58

ECK SERİSİ / 40 BAR

Isıtmasız Kimyasal Kurutucu

MODEL	KAPASİTE		BAĞL. ÖLÇÜSÜ	FİLTRE TİPİ GİRİŞ - ÇIKIŞ	BOYUTLAR			AĞIRLIK
					A	B	H	
ECK- 6000/40	6000 Nlt/min	360 Nm^3/h	1/2"	EHPSF050-EHPCF050	700 mm	550 mm	1.350 mm	150 kg
ECK- 7500/40	7500 Nlt/min	450 Nm^3/h	3/4"	EHPSF100-EHPCF100	700 mm	550 mm	1.550 mm	175 kg
ECK- 9000/40	9000 Nlt/min	540 Nm^3/h	3/4"	EHPSF100-EHPCF100	700 mm	550 mm	1.750 mm	190 kg
ECK- 11000/40	11000 Nlt/min	660 Nm^3/h	1"	EHPSF150-EHPCF150	800 mm	600 mm	1.400 mm	220 kg
ECK- 13000/40	13000 Nlt/min	780 Nm^3/h	1"	EHPSF150-EHPCF150	800 mm	600 mm	1.600 mm	250 kg
ECK- 16000/40	16000 Nlt/min	960 Nm^3/h	1"	EHPSF200-EHPCF200	800 mm	600 mm	1.800 mm	280 kg
ECK- 18000/40	18000 Nlt/min	1080 Nm^3/h	1"	EHPSF200-EHPCF200	800 mm	600 mm	2.000 mm	310 kg

DÜZELTME KATSAYISI									
Sıcaklık C°	< 20	25	30	35	38	40	45	48	50
Tk	1,20	1,10	1,09	1,00	0,84	0,78	0,72	0,65	0,58

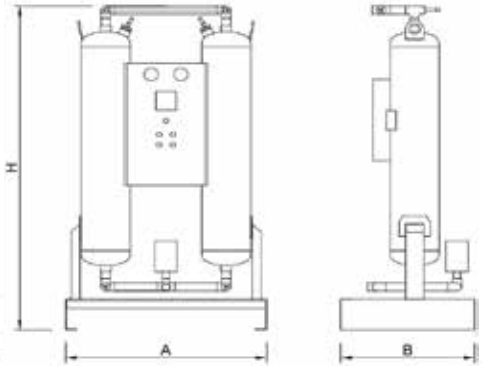

Notlar:
Basınçlı Hava Debisi: 20°C (1 bar serbest normal hava)
Hesaplanan Hava Sıcaklıpı: 35°C (düzeltme faktörü)
Maksimum Çalışma Basıncı: 40 bar
Dizayn Basıncı: 40 bar g
Çiğlenme Noktası: -40°C
Max. Ortam Sıcaklığı: 50°C
Max. Giriş Hava Sıcaklığı: 50°C
Standart Aksesuarlar: giriş ve çıkış filtreleri dahildir.
Enerji İhtiyacı: 230V, 1ph, 50-60Hz

ECK PLUS SERİSİ / 40 BAR

Isıtmasız Aktif Karbon Kule Entegreli Kimyasal Kurutucu

MODEL	KAPASİTE		BAĞL. ÖLÇÜSÜ	FİLTRE TİPİ GİRİŞ - ÇIKIŞ	BOYUTLAR			AĞIRLIK
					A	B	H	
ECK- 6000/40	6000 Nlt/min	360 Nm^3/h	1/2"	EHPSF050-EHPCF050	960 mm	550 mm	1.350 mm	210 kg
ECK- 7500/40	7500 Nlt/min	450 Nm^3/h	3/4"	EHPSF100-EHPCF100	960 mm	550 mm	1.550 mm	240 kg
ECK- 9000/40	9000 Nlt/min	540 Nm^3/h	3/4"	EHPSF100-EHPCF100	960 mm	550 mm	1.750 mm	265 kg
ECK- 11000/40	11000 Nlt/min	660 Nm^3/h	1"	EHPSF150-EHPCF150	1.120 mm	600 mm	1.400 mm	305 kg
ECK- 13000/40	13000 Nlt/min	780 Nm^3/h	1"	EHPSF150-EHPCF150	1.120 mm	600 mm	1.600 mm	350 kg
ECK- 16000/40	16000 Nlt/min	960 Nm^3/h	1"	EHPSF200-EHPCF200	1.120 mm	600 mm	1.800 mm	390 kg
ECK- 18000/40	18000 Nlt/min	1080 Nm^3/h	1"	EHPSF200-EHPCF200	1.120 mm	600 mm	2.000 mm	435 kg

DÜZELTME KATSAYISI									
Sıcaklık C°	< 20	25	30	35	38	40	45	48	50
Tk	1,20	1,10	1,09	1,00	0,84	0,78	0,72	0,65	0,58

Notlar:
Basınçlı Hava Debisi: 20°C (1 bar serbest normal hava)
Hesaplanan Hava Sıcaklıpı: 35°C (düzeltme faktörü)
Maksimum Çalışma Basıncı: 40 bar
Dizayn Basıncı: 40 bar g
Çiğlenme Noktası: -40°C
Max. Ortam Sıcaklığı: 50°C
Max. Giriş Hava Sıcaklığı: 50°C
Standart Aksesuarlar: giriş ve çıkış filtreleri dahildir.
Enerji İhtiyacı: 230V, 1ph, 50-60Hz

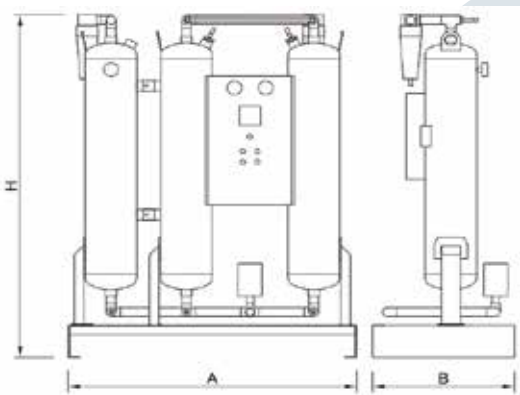

ecerkom

Aktif Karbon Kule

Aktif karbon kule, çeşitli sıvı ve gazların içindeki zararlı maddeleri, kirleticileri ve kötü kokuları gidermek amacıyla kullanılan etkili filtrasyon sistemidir. Ecerkom aktif karbon kuleleri yüksek yüzey alanına sahip aktif karbon malzemesi ile doldurulmuş silindirik yapılar olarak tasarlanmıştır. Aktif karbonun gözenekli yapısı, adsorpsiyon işlemi ile kontaminantları tutma kapasitesini artırır.

Çalışma Prensibi

- Aktif karbon kulelerinin çalışma prensibi adsorpsiyon yöntemine dayanır.
- Giriş: Kirli gaz veya sıvı, kuleye üst kısımdan girer.
- Filtrasyon: Hava veya sıvı, aktif karbon tabakasından geçerken, burada bulunan zararlı bileşenler ve kirleticiler aktif karbonun gözenekli yapısına yapışır. Bu işlem, kirleticilerin ayrıştırılması ve temiz havanın veya sıvının elde edilmesi sürecidir.
- Çıkış: Aktif karbon, kirleticileri adsorbe ettikten sonra, temizlenmiş gaz veya sıvı kuleden çıkar.

Aktif Karbon Kule Özellikleri

- Yağ ve Koku Giderme: Aktif karbon kule, basınçlı havanın içerisindeki yağ buharını ve kokuyu süzme işlevi görerek hem yağsız hem de kokusuz bir hava sağlar.
- Doygunluk Süresi: Aktif karbon, doygunluğa ulaşana kadar süzme görevini yerine getirir.
- Doygunluğa ulaştığında, aktif karbonun değiştirilmesi gerekir.
- Kurulum Kolaylığı: Aktif karbon kulenin kurulumu için sadece basınçlı hava tesisatına bağlanması yeterlidir.
- Yüksek Dayanım: Yüksek yağ buharı ile karşılaştığında uzun süre dayanım gösterir.

ECT SERİSİ

Aktif Karbon Kule Teknik Veri

MODEL	Kapasite		Bağl. Ölçüsü	Boyutlar		16 Bar Ağırlık	40 Bar Ağırlık
	Nlt/min.	Nm^3/h		A	B		
ECT - 65	1083 lt/min	65 m^3/h	1/2"	220 mm	1.050 mm	25 kg	50 kg
ECT - 95	1583 lt/min	95 m^3/h	3/4"	220 mm	1.350 mm	31 kg	62 kg
ECT - 110	1833 lt/min	110 m^3/h	3/4"	280 mm	1.100 mm	35 kg	55 kg
ECT - 130	2167 lt/min	130 m^3/h	3/4"	220 mm	1.550 mm	39 kg	60 kg
ECT - 145	2417 lt/min	145 m^3/h	3/4"	220 mm	1.750 mm	46 kg	70 kg
ECT - 185	3083 lt/min	185 m^3/h	1"	280 mm	1.400 mm	48 kg	75 kg
ECT - 210	3500 lt/min	210 m^3/h	1"	280 mm	1.600 mm	58 kg	86 kg
ECT - 250	4167 lt/min	250 m^3/h	1"	280 mm	1.800 mm	68 kg	100 kg
ECT - 300	5000 lt/min	300 m^3/h	11/2"	345 mm	1.400 mm	72 kg	105 kg
ECT - 360	6000 lt/min	360 m^3/h	11/2"	345 mm	1.600 mm	81 kg	120 kg
ECT - 420	7000 lt/min	420 m^3/h	11/2"	400 mm	1.450 mm	89 kg	141 kg
ECT - 480	8000 lt/min	480 m^3/h	11/2"	400 mm	1.600 mm	105 kg	160 kg
ECT - 575	9583 lt/min	575 m^3/h	2"	400 mm	1.800 mm	121 kg	191 kg
ECT - 720	12000 lt/min	720 m^3/h	2"	460 mm	1.580 mm	147 kg	207 kg
ECT - 870	14500 lt/min	870 m^3/h	2"	460 mm	1.780 mm	170 kg	240 kg
ECT - 1100	18333 lt/min	1100 m^3/h	2"	580 mm	1.700 mm	217 kg	270 kg
ECT - 1350	22500 lt/min	1350 m^3/h	3"	580 mm	1.950 mm	250 kg	305 kg
ECT - 1500	25000 lt/min	1500 m^3/h	3"	580 mm	2.200 mm	298 kg	365 kg
ECT - 1750	29167 lt/min	1750 m^3/h	3"	700 mm	1.750 mm	320 kg	440 kg
ECT - 1950	32500 lt/min	1950 m^3/h	3"	700 mm	1.950 mm	365 kg	495 kg
ECT - 2400	40000 lt/min	2400 m^3/h	3"	700 mm	2.250 mm	430 kg	585 kg
ECT - 3250	54167 lt/min	3250 m^3/h	4"	700 mm	2.750 mm	565 kg	760 kg
ECT - 3500	58333 lt/min	3500 m^3/h	4"	975 mm	1.910 mm	620 kg	840 kg
ECT - 4100	68333 lt/min	4100 m^3/h	4"	975 mm	2.160 mm	730 kg	990 kg
ECT - 5000	83333 lt/min	5000 m^3/h	4"	975 mm	2.410 mm	850 kg	1.130 kg

DÜZELTME KATSAYILARI											
Basınç (bar)	4,0	5,0	6,0	7,0	8,0	9,0	10,0	12,0	16,0	30,0	40,0
Pk	0,60	0,74	0,89	1,00	1,11	1,22	1,36	1,63	2,14	3,85	4,90

Sıcaklık C°	< 20	25	30	35	38	40	45	48	50
Tk	1,20	1,10	1,09	1,00	0,84	0,78	0,72	0,65	0,58

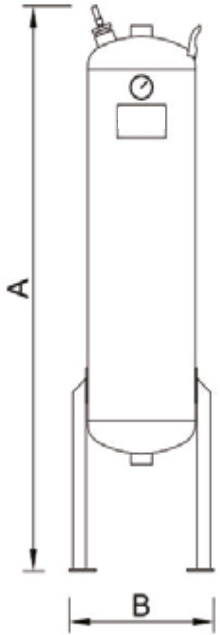

Notlar:
Basınçlı Hava Debisi: 20 °C (1 bar serbest normal hava)
Hesaplanan Hava Sıcaklığı: 35 °C (düzeltme faktörü)
Dizayn Basıncı: 7 bar
Çiğlenme Noktası :-40 °C
Max. Ortam Sıcaklığı: 50 °C
Max. Giriş Hava Sıcaklığı: 50 °C
Standart Aksesuarlar: Emniyet ventili ve manometre dahildir.

Örnek Ürün Seçimi:
İhtiyaç 1800 Nlt/dk ise 9 bar basınçta 45 C giriş sıcaklığında çalışıyorsa kurutucu aşağıdaki gibi seçilir:
1800/1,22/0,72 = 2049,18 Nlt/min.
Doğru kurutucu modeli ECT- 130 seçilmelidir.

Basınçlı Hava Kalitesi

ECERKOM aktif karbon kuleleri, ISO 8573 Sınıf 1 (yağ) kalitesinde basınçlı hava temin eder. Bu, endüstriyel uygulamalarda yüksek standartlarda hava kalitesi sağlamak için kritik bir faktördür.

AKTİF KARBON KULE

16 Bar

20 Bar

40 Bar

ecerkom

BASINÇLI HAVA KURUTUCULARI

- **Farklı kapasite seçenekleri:** İhtiyaçlarınıza en uygun kapasitede kurutucu seçeneğini sunuyoruz.
- **Geniş çalışma basınç aralığı:** Farklı basınçlı hava sistemlerine uyum sağlayabilir.
- **Düşük çiğlenme noktası:** Nemli havadan kaynaklanan sorunları ortadan kaldırır.
- **Kolay kullanım ve kontrol:** Kullanıcı dostu arayüze sahiptir.
- **Kompakt tasarım:** Alan tasarrufu sağlar.
- **Güvenilir Sistem:** +3°C çiğlenme noktası ile pnömatik sisteminizin daha güvenilir ve sorunsuz çalışmasını sağlar.

PROMAX SERİSİNİN TEKNİK ÖZELLİKLERİ

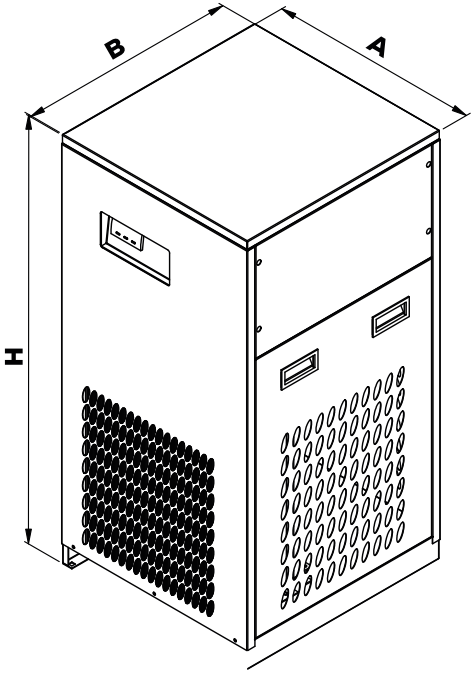

MODEL	BAĞLANTI ÇAPLARI	KAPASİTE LT/MİN	VOLTAJ	GAZ	MAX. BAR	EBATLAR A x B x H	AĞIRLIK kg	FİLTRE MODEL
PROMAX-900	3/4"	900	230 V / 1 PH / 50 HZ	R134A	16	390*430*710	32	MF 1300-1301
PROMAX-1200	3/4"	1200	230 V / 1 PH / 50 HZ	R134A	16	390*430*710	33	MF 1300-1301
PROMAX-1800	3/4"	1800	230 V / 1 PH / 50 HZ	R134A	16	390*430*710	35	MF 2600-2601
PROMAX-2200	3/4"	2200	230 V / 1 PH / 50 HZ	R134A	16	390*430*710	40	MF 2600-2601
PROMAX-2600	3/4"	2600	230 V / 1 PH / 50 HZ	R134A	16	390*430*710	43	MF 2600-2601
PROMAX-3100	1"	3100	230 V / 1 PH / 50 HZ	R134A	16	410*460*820	47	MF 3800-3801
PROMAX-3700	1"	3700	230 V / 1 PH / 50 HZ	R134A	16	410*460*820	48	MF 3800-3801
PROMAX-4500	1"	4500	230 V / 1 PH / 50 HZ	R134A	16	410*460*820	50	MF 5000-5001
PROMAX-5500	1-1/2"	5500	230 V / 1 PH / 50 HZ	R134A	16	490*500*970	60	MF 6600-66001
PROMAX-6500	1-1/2"	6500	230 V / 1 PH / 50 HZ	R134A	16	490*500*970	62	MF 6600-66001
PROMAX-8500	1-1/2"	8500	230 V / 1 PH / 50 HZ	R134A	16	580*680*1120	88	MF 9000-90001
PROMAX-11.000	2"	11.000	380 V / 3 PH / 50 HZ	R134A	16	660*680*1150	134	MF 11.000-11.001
PROMAX-13.000	2"	13.000	380 V / 3 PH / 50 HZ	R134A	16	660*680*1150	164	MF 17.000-17.001
PROMAX-17.000	2"	17.000	380 V / 3 PH / 50 HZ	R134A	16	660*680*1150	165	MF 17.000-17.001
PROMAX-20.000	2"	20.000	380 V / 3 PH / 50 HZ	R134A	16	660*680*1150	190	MF 25.000-25.001
PROMAX-25.000	2"	25.000	380 V / 3 PH / 50 HZ	R134A	16	850*900*1420	210	MF 25.000-25.001
PROMAX-30.000	3"	30.000	380 V / 3 PH / 50 HZ	R134A	16	850*1050*1420	244	MF 30.000-30.001
PROMAX-35.000	3"	35.000	380 V / 3 PH / 50 HZ	R134A	16	850*1050*1420	274	MF 40.000-40.001
PROMAX-40.000	3"	40.000	380 V / 3 PH / 50 HZ	R134A	16	950*1700*1400	300	MF 40.000-40.001
PROMAX-45.000	3"	45.000	380 V / 3 PH / 50 HZ	R134A	16	950*1700*1400	310	MF 50.000-50.001
PROMAX-50.000	3"	50.000	380 V / 3 PH / 50 HZ	R134A	16	950*1700*1400	400	MF 50.000-50.001
PROMAX-60.000	3"	60.000	380 V / 3 PH / 50 HZ	R134A	16	950*1700*1400	430	MF 60.000-60.001
PROMAX-F70.000	DN100	70.000	400 V / 3 PH / 50 HZ	R407C	16	1600*1010*1980	480	FMF 80.000-80.001
PROMAX-F80.000	DN100	80.000	400 V / 3 PH / 50 HZ	R407C	16	1600*1010*1980	510	FMF 80.000-80.001
PROMAX-F90.000	DN150	90.000	400 V / 3 PH / 50 HZ	R407C	16	1600*1010*1980	705	FMF 120.000-120.001
PROMAX-F105.000	DN150	105.000	400 V / 3 PH / 50 HZ	R407C	16	2200*1200*2090	755	FMF 120.000-120.001
PROMAX-F120.000	DN150	120.000	400 V / 3 PH / 50 HZ	R407C	16	2200*1200*2090	810	FMF 120.000-120.001
PROMAX-F140.000	DN200	140.000	400 V / 3 PH / 50 HZ	R407C	16	2400*1400*2300	920	FMF 160.000-120.001
PROMAX-F160.000	DN200	160.000	400 V / 3 PH / 50 HZ	R407C	16	2400*1400*2300	970	FMF 160.000-120.001

Karbonsuz Üretimle Geleceğe Yeşil Bir İz Bırakıyoruz

ecerkom

ECND SERİSİ SU SEPARATÖRLERİ

- Ecerkom ECND serisi su separatörleri basınçlı hava ve gazlar içerisindeki yoğuşmuş sıvı haldeki suyu ve kalıntıları santrifüj etkisiyle ayrıştırmak için özel olarak tasarlanmıştır.

- Maksimum verimlilik ile enerji tasarrufu sağlayabilmek için açılan kanatların minimum basınç kaybıyla oluşturduğu santrifüj etkisi basınçlı hava ve gazlar içerisindeki su ve yağ benzeri kirleticileri ayrıştırır.

- Ecerkom su separatör ve kondenstop serileri 1/2'' den 3'' dişli bağlantıya kadar ve 100 m3/saat'ten 3000 m3/saat kapasiye kadar seri olarak üretilmektedir.

Seperatör Boyutları

Filtre Modeli	Filtre Kapasitesi		Bağlantı	Q (mm)	H (mm)
	M3/Saat	Lt / Dk.			
ECND015	100	1.667	1/2"	95	275
ECND020	200	3.350	3/4"	95	275
ECND050	300	5.000	1"	120	310
ECND100	600	10.000	1 1/2″	120	410
ECND200	1200	20.000	2″	175	550
ECND300	1800	30.000	3″	210	635
ECND500	3000	50.000	3″	210	795

Maksimum Çalışma Sıcaklığı	80 C°
Minimum Çalışma Sıcaklığı	2 C°
Basınç Kaybı	40 mbar
Maksimum Çalışma Basıncı	16 bar

DÜZELTME FAKTÖRÜ	0,5	0,72	0,87	1	1,06	1,12	1,22	1,32	1,44
BAR	1	3	5	7	8	9	11	13	15
PSI	15	44	73	100	116	131	160	189	218

ecerkom

ECNDF SERİSİ SU SEPARATÖRLERİ

- Ecerkom ECNDF serisi su separatörleri basınçlı hava ve gazlar içerisindeki yoğuşmuş sıvı haldeki suyu ve kalıntıları santrifüj etkisiyle ayrıştırmak için özel olarak tasarlanmıştır.

- Maksimum verimlilik ile enerji tasarrufu sağlayabilmek için açılan kanatların minimum basınç kaybıyla oluşturduğu santrifüj etkisi basınçlı hava ve gazlar içerisindeki su ve yağ benzeri kirleticileri ayrıştırır.

- Ecerkom ECNDF serisi su separatör ve kondenstop serileri DN100''- DN150'' bağlantı ile ve 3.600 m3/saat ile 7.200 m3/saat arasındaki kapasitelerde seri olarak üretilmektedir.

- Müşterilerin taleplerine göre daha yüksek kapasitede ve özel tasarımlarda üretim yapılması mümkündür.

- Mekanik otomatik tahliye tüm ürünlerde standarttır.

ecerkom ECNDF SERİSİ SU SEPARATÖRLERİ TEKNİK ÖZELLLİKLER

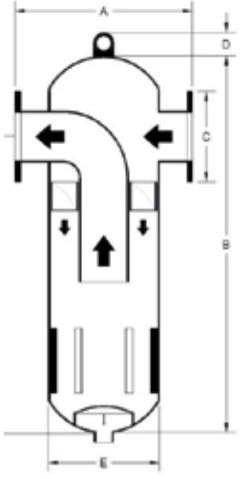

MODEL	Bağlantı	Kapasite		Ölçüler						Ağırlık	DRENAJ
		Lt/dk	M3/saat	A	B	C	D	E	F		
ECNDF0600	DN100	60.000	3.600	450	950	220	75	273	740	56 kg	1/2"
ECNDF0800	DN125	80.000	4.800	500	950	220	75	323	760	68 kg	1/2"
ECNDF1200	DN150	120.000	7.200	600	1050	285	75	450	800	96 kg	1/2"

Max. Çalışma Sıcaklığı	80°C
Min. Çalışma Sıcaklığı	2°C
Max. Çalışma Basıncı	14 Bar
Basınç Kaybı	40 Mbar

Daha etkili ve verimli bir su ayrıştırma prosesi için sistemlerimizde basınçlı hava filtreleri ve hava kurutucuları kullanmanız tavsiye olunur.

Düzeltme Faktörü								
Çalışma Basıncı (Bar)	1	3	5	7	9	11	13	14
Düzeltme Faktörü	0,50	0,72	0,87	1,00	1,12	1,23	1,32	1,38

Sisteminize en uygun modeli bulmak için lütfen kapasitenizi yandaki tabloda verilen çalışma basınçlarına karşılık gelen düzeltme faktörü ile çarpınız.

ecerkom

ECF SERİSİ FLANŞLI HAVA FİLTRELERİ

ISO- 8573.1 : 2010 uyarınca her basınçlı hava sisteminin belli bir sınıfta hava kalitesine ihtiyacı vardır. Ecerkom, 4 farklı seride ve farklı normlardaki flanşlı tip basınçlı hava filtreleriyle yüksek debili kritik basınçlı hava proseslerinde ihtiyaç duyulan filtrasyon çözümlerini farklı filtre kombinasyonlarıyla sunmaktadır.

- CE standartlarına uygun gövdeler Bütçe dostu özel tasarım. Bu kapasitede filtreler arasında en iyi fiyat/performans oranı
- F Serisi filtreler ile birleşik güçlendirilmiş, yüksek dayanımlı kaynaklı tasarım
- Element değişimini ve servisi kolaylaştıran F Serisi dişli tip gövdeler
- Düşük element sayısıyla optimum servis süresi ve minimum maliyet
- İçi ve dışı elektrostatik boya ile kaplanmış korozyona dirençli kollektörler ve alaşımlı alüminyum gövdeler
- Standart donanımda şamandıralı mekanik otomatik tahliye ve diferansiyel basınç kirlilik göstergesi

- ISO 8573-1 standartlarında üretilmiş filtre elementleri
- Ağır çalışma koşullarına ve ani basınç değişikliklerine dayanıklı epoksi yapıştırıcı ile mühürlenmiş plastik alt ve üst kapaklı elementle
- Sisteminizin ihtiyacı olan farklı hava kalitesi ihtiyaçlarınıza cevap verecek 4 farklı element serisi
- Tek saplamayla kolay değişim, çok yüksek korozyon dayanımı
- Genişletilmiş boğaz tasarımı ile minimum basınç kaybı
- Tüm elementler her zaman stokta mevcuttur.

ecerkom ECF SERİSİ FİLTRELER TEKNİK ÖZELLLİKLER

FİLTRE MODELİ	FİLTRE KAPASİTESİ		BAĞLANTI	ÇALIŞMA SICAKLIĞI		ÇALIŞMA BASINCI		FİLTRE ELEMENTİ DEĞİŞİMİ			
	M3\Saat	Lt\Dk.		MAKS.	MİN.	MAKS.	MİN.	MODEL	ADET	SAAT	P (bar)
ECEFF 600	3600	60.000	DN100	65	2	16 Bar	2 Bar	EF300	2	3.500	0,7
ECFF 800	4800	80.000	DN125	65	2	16 Bar	2 Bar	EF300	2	3.500	0,7
ECFF 1000	6000	100.000	DN150	65	2	16 Bar	2 Bar	EF500	2	3.500	0,7

DÜZELTME FAKTÖRÜ	0,5	0,72	0,87	1	1,06	1,12	1,22	1,32	1,44
BAR	1	3	5	7	8	9	11	13	15
PSI	15	44	73	100	116	131	160	189	218

ecerkom

ELEMENT TİPİ / ELEMENT TANIMI	BİRİM	EOF SERİSİ Genel Amaçlı Ön Filtre	ESF SERİSİ Su ve Yağ Tutucu Filtre	EPF SERİSİ Hassas Partikül Filtre	ECF SERİSİ Aktif Karbon Filtre
Partikül Ayrıştırma	mikron	3	0,1	0,01	-
Yağ Geçirgenliği (21 C° de)	mg/m3	-	0,1	0,01	0,003
Basınç Kaybı / Yeni & Kuru	mbar	35	60	80	60
Değişim İçin Basınç Kaybı	mbar	700	700	700	6 ay süre

ecerkom

EFF SERİSİ FLANŞLI HAVA FİLTRELERİ

- CE standartlarına uygun gövdeler ile güçlendirilmiş, yüksek dayanımlı kaynaklı tasarım
- Element değişimini ve servisi kolaylaştıran üstten kapaklı gövde dizaynı
- Düşük element sayısıyla optimum servis süresi ve minimum maliyet
- İçi ve dışı elektrostatik boya ile kaplanmış korozyona dirençli gövde
- Standart donanımda şamandıralı mekanik otomatik tahliye

EFF SERİSİ FLANŞLI FİLTRE BOYUTLARI

FİLTRE MODELİ	FİLTRE KAPASİTESİ		BAĞLANTI	Q (mm)	H (mm)	W (mm)
	M3/Saat	Lt / Dk.				
EF600	3600	60.000	DN100	490	1190	600
EF800	4800	80.000	DN125	490	1340	600
EF1000	6000	100.000	DN150	490	1445	600
EF1200	7500	125.000	DN150	580	1515	720
EF1500	9000	150.000	DN150	580	1550	720
EF2000	12000	200.000	DN200	840	1550	750
EF2500	15000	250.000	DN200	840	1650	750

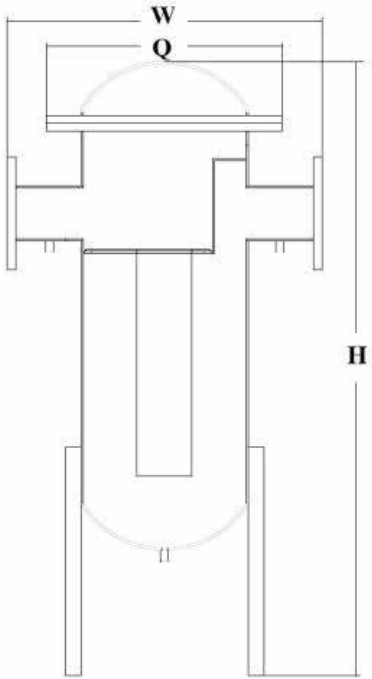

ecerkom EFF SERİSİ FLANŞLI FİLTRELER TEKNİK ÖZELLİKLERİ

FİLTRE MODELİ	FİLTRE KAPASİTESİ		BAĞLANTI	ÇALIŞMA SICAKLIĞI		ÇALIŞMA BASINCI		FİLTRE ELEMENTİ DEĞİŞİMİ			
	M3/Saat	Lt / Dk.		MAKS.	MİN.	MAKS.	MİN.	MODEL	ADET	SAAT	ΔP(bar)
EF600	3600	60.000	DN100	65 C°	2 C°	16 Bar	2 Bar	EF300	2	3.500	0,7
EF800	4800	80.000	DN125	65 C°	2 C°	16 Bar	2 Bar	EF400	2	3.500	0,7
EF1000	6000	100.000	DN150	65 C°	2 C°	16 Bar	2 Bar	EF500	2	3.500	0,7
EF1200	7500	125.000	DN150	65 C°	2 C°	16 Bar	2 Bar	EF400	3	3.500	0,7
EF1500	9000	150.000	DN150	65 C°	2 C°	16 Bar	2 Bar	EF500	3	3.500	0,7
EF2000	12000	200.000	DN200	65 C°	2 C°	16 Bar	2 Bar	EF500	4	3.500	0,7
EF2500	15000	250.000	DN200	65 C°	2 C°	16 Bar	2 Bar	EF500	5	3.500	0,7

DÜZELTME FAKTÖRÜ	0,5	0,72	0,87	1	1,06	1,12	1,22	1,32	1,44
BAR	1	3	5	7	8	9	11	13	15
PSI	15	44	73	100	116	131	160	189	218

ecerkom

ELEMENT TİPİ / ELEMENT TANIMI	BİRİM	EOF SERİSİ Genel Amaçlı Ön Filtre	ESF SERİSİ Su ve Yağ Tutucu Filtre	EPF SERİSİ Hassas Partikül Filtre	ECF SERİSİ Aktif Karbon Filtre
Partikül Ayrıştırma	mikron	3	0,1	0,01	-
Yağ Geçirgenliği (21 C° de)	mg/m3	-	0,1	0,01	0,003
Basınç Kaybı / Yeni & Kuru	mbar	35	60	80	60
Değişim İçin Basınç Kaybı	mbar	700	700	700	6 ay süre

ecerkom

ECERKOM EF SERİSİ BASINÇLI HAVA FİLTRELERİ

ISO- 8573.1 : 2010 uyarınca her basınçlı hava sisteminin belli bir sınıfta hava kalitesine ihtiyacı vardır. Ecerkom 5 farklı seride ve farklı normlardaki filtreleriyle kritik basınçlı hava proseslerinde ihtiyaç duyulan filtrasyon çözümlerini farklı filtre kombinasyonlarıyla sunmaktadır.

- **Ecerkom EOF Serisi:**
  Genel Amaçlı Filtre Ön filtreleme
  Partikül Filtreleme 3 Mikrona kadar
  Uygulama ve Kullanım Alanları:
  Soğutmalı Kurutucu ve Vakum Pompalarının Önüne Yerleştirilir
  Toz tutmada / filtrelemede etkilidir
  Temel koruma sağlar
- **Ecerkom ESF Serisi:**
  Genel Amaçlı Filtre Giriş filtresi
  Partikül Filtreleme 0,1 Mikrona kadar
  Yağ Buharı Filtreleme 20ºC lik referans sıcaklıkta 0,1mg/m3

● Ecerkom ECF Serisi:

Aktif Karbon Filtre

Koku Filtreleme PF Serisi ile birlikte kullanılır

Yağ Buharı Filtreleme 20ºC lik referans sıcaklıkta 0,003mg/m3

● Uygulama ve Kullanım Alanları:

PF serisi filtrelerden sonra monte edilir.

Gıda endüstrisinde paketleme ve üretim hatlarında

Sağlık alanında solunum havası üretiminde ve cihazlarda

Çok özel ve hassas endüstriyel cihazlarda kullanılır.

● Uygulama ve Kullanım Alanları:

Soğutmalı veya Kimyasal Kurutucu girişine monte edilir

Toz ve yağ tutmada etkilidir

Pnömatik aletlerin ve pompaların kullanıldığı hatlarda kullanılır

Ecerkom PF Serisi:

● Hassas Filtre Çıkış Filtresi

Partikül Filtreleme 0,01 Mikrona kadar

Yağ Buharı Filtreleme 20ºC lik referans sıcaklıkta 0,01mg/m3

Uygulama ve Kullanım Alanları:

Soğutmalı Kurutucu çıkışına monte edilir

Toz ve yağ tutmada çok etkilidir

Sprey boya hatlarında, pnömatik konveyör hatlarında, gıda üretim hatlarında, hassas ölçü aletlerinde ve tıbbi nefes cihazlarında vb proses ve cihazlarda kullanılır.

ecerkom

●Ecerkom ESCF Series:

Hassas Steril Filtre Çıkış filtresi
Partikül Filtreleme 0,01 Mikrona kadar
Yağ Buharı Filtreleme 20ºC lik referans sıcaklıkta 0,01mg/m3

●Uygulama ve Kullanım Alanları:

ECF serisi filtrelerden sonra monte edilir.
Gıda endüstrisinde paketleme ve üretim hatlarında
Sağlık ve medikal alanlarında solunum havası üretiminde ve cihazlarda
Çok özel ve hassas endüstriyel cihazlarda kullanılır.
Üretiminde anti-bakteriyel yapıştırıcı kullanılır.

ecerkom	ELEMENT TİPİ	BİRİM		ESF SERİSİ	EPF SERİSİ	ECF SERİSİ	ESCF SERİSİ
	ELEMENT TANIMI			Su ve Yağ **Tutucu Filtre**	**Hassas** Partikül Filtre	**Aktif Karbon Filtre**	**Steril Filtre**
	Partikül Ayrıştırma	mikron	3	0,1	0,01	-	0,01
	Yağ Geçirgenliği (21 C° de)	mg/m3	-	0,1	0,01	0,003	0,01
	Basınç Kaybı / Yeni & Kuru	mbar	35	60	80	60	80
	Değişim İçin Basınç Kaybı	mbar	700	700	700	6 ay süre	6 ay süre

DÜZELTME FAKTÖRÜ	0,5	0,72	0,87	**1**	1,06	1,12	1,22	1,32	1,44
BAR	1	3	5	**7**	8	9	11	13	15
PSI	15	44	73	**100**	116	131	160	189	218

ecerkom BASINÇLI HAVA FİLTRELERİ TEKNİK ÖZELLİKLERİ

FİLTRE MODELİ	FİLTRE KAPASİTESİ		BAĞLANTI	ÇALIŞMA SICAKLIĞI		ÇALIŞMA BASINCI		FİLTRE ELEMENTİ DEĞİŞİMİ		
	M3/Saat	**Lt / Dk.**		**MAKS.**	MİN.	**MAKS.**	MİN.	**MODEL**	**Saat**	ΔP(bar)
EF014	87	1.450	1/2″	80 C°	2 C°	16 Bar	2 Bar	EF014	3.500	0,7
EF018	108	1.800	3/4″	80 C°	2 C°	16 Bar	2 Bar	EF018	3.500	0,7
EF030	180	3.000	1″	80 C°	2 C°	16 Bar	2 Bar	EF030	3.500	0,7
EF040	240	4.000	1″	80 C°	2 C°	16 Bar	2 Bar	EF040	3.500	0,7
EF060	360	6.000	1 1/2″	80 C°	2 C°	16 Bar	2 Bar	EF060	3.500	0,7
EF075	450	7.500	1 1/2″	80 C°	2 C°	16 Bar	2 Bar	EF075	3.500	0,7
EF110	660	11.000	1 1/2″	80 C°	2 C°	16 Bar	2 Bar	EF110	3.500	0,7
EF160	900	15.000	2″	80 C°	2 C°	16 Bar	2 Bar	EF160	3.500	0,7
EF210	1200	20.000	2″	80 C°	2 C°	16 Bar	2 Bar	EF210	3.500	0,7
EF300	1800	30.000	3″	80 C°	2 C°	16 Bar	2 Bar	EF300	3.500	0,7
EF400	2400	40.000	3″	80 C°	2 C°	16 Bar	2 Bar	EF400	3.500	0,7
EF500	3000	50.000	3″	80 C°	2 C°	16 Bar	2 Bar	EF500	3.500	0,7

ecerkom

- Ecerkom Basınçlı Hava Filtreleri yüksek kaliteli ve korozyona dirençli aluminyum enjeksiyon döküm gövdeye sahiptirler.

- Elektrostatik toz boya ile boyanan gövdeler dış hava koşullarına karşı maksimum korozyon direncine sahiptirler.

- Tüm ürünler standart olarak manuel tahliye musluğuyla gelmektedir. İstek üzerine şamandıralı otomatik tahliye veya zaman ayarlı selenoid valfli otomatik tahliye ile sipariş edilebilir.

- Tüm modellere sipariş üzerine Diferansiyel Basınç Kirlilik Göstergesi monte edilebilir.

BOYUT VE AĞIRLIKLAR

FİLTRE MODELİ	FİLTRE KAPASİTESİ		BAĞLANTI	Q (mm)	H (mm)	Ağırlık (kg)
	M3/Saat	Lt / Dk.				
EF014	87	1.450	1/2″	95	275	1,240
EF018	108	1.800	3/4″	95	275	1,322
EF030	180	3.000	1″	120	300	2,155
EF040	240	4.000	1″	120	300	2,214
EF060	360	6.000	1 1/2″	120	400	2,396
EF075	450	7.500	1 1/2″	120	400	2,416
EF110	660	11.000	1 1/2″	120	565	4,100
EF160	900	15.000	2″	175	570	6,998
EF210	1200	20.000	2″	175	695	8,274
EF300	1800	30.000	3″	210	655	9,188
EF400	2400	40.000	3″	210	815	10,980
EF500	3000	50.000	3″	210	980	12,366

* Filtre Ağırlık ve Boyutları kirlilik göstergesi olmayan ve manuel tahliyeli standart filtreler için geçerlidir.

ecerkom

ECERKOM EHP SERİSİ YÜKSEK BASINÇ FİLTRELERİ

- Ecerkom EHP Serisi Yüksek Basınç Filtreleri, yüksek basınç kompresörlerin havayı 50 bar seviyelerine kadar sıkıştırdığı uygulamalar için özel olarak tasarlanmışlardır.

- Yüksek gövde mukavemeti ve güvenilir tasarımıyla Ecerkom EHP Serisi filtreler tüm yüksek basınç hava uygulamalarına uyumlu olarak üretilmişlerdir

- Ecerkom EHP Serisi 50 bar yüksek basınç filtreleri korozyon direnci ve mukavemeti son derece yüksek özel alüminyum alaşımlarından, kaynak kullanılmadan, talaşlı imalat yöntemleriyle hassas CNC makinelerinde işlenerek üretilmektedir.

- Filtre elementlerinde kesinlikle silikon kullanılmaz. İstek üzerine çok hassas prosesler için filtre element kapakları alüminyum veya paslanmaz çelikten imal edilebilmektedir.

- Tüm EHP Serisi filtreler anodize edilmiş gövdelere sahiptir. Bu sayede korozyon direnci maksimize edilmiş ve filtre gövdelerinin ömürleri uzatılmıştır. Tüm modellerde manuel tahliye standart olarak gelmektedir.

● Ecerkom EOF Serisi :

Genel Amaçlı Filtre Ön filtreleme
Partikül Filtreleme 3 Mikrona kadar
Toz tutmada / filtrelemede etkilidir
Temel koruma sağlar

● Ecerkom ESF Serisi:

Genel A maçlı Filtre Giriş filtresi
Partikül Filtreleme 0,1 Mikrona kadar
Yağ Buharı Filtreleme 20ºC lik referans sıcaklıkta 0,1mg/m3
Toz ve yağ tutmada etkilidir.

● Ecerkom EPF Serisi:

Hassas Filtre Çıkış filtresi
Partikül Filtreleme 0,01 Mikrona kadar
Yağ Buharı Filtreleme 20ºC lik referans sıcaklıkta 0,01mg/m3
Toz ve yağ tutmada çok etkilidir

● Ecerkom ECF Serisi:

Aktif Karbon Filtre
Yağ Buharı Filtreleme 20ºC lik referans sıcaklıkta 0,003mg/m3
PF serisi filtrelerden sonra monte edilir.
Gıda endüstrisinde paketleme ve üretim hatlarında
Sağlık alanında solunum havası üretiminde ve cihazlarda
Çok özel ve hassas endüstriyel cihazlarda kullanılır

ecerkom

ecerkom	EHP SERİSİ YÜKSEK BASINÇ HAVA FİLTRELERİ TEKNİK ÖZELLİKLERİ									
MODEL	AKIŞ DEBİSİ		BAĞLANTI ÖLÇÜSÜ	ÇALIŞMA SIC.		ÇALIŞMA BASINCI		İÇ ELEMAN DEĞİŞİMİ		
	M3/Saat	Lt / Dk		MAKS.	MİN.	MAKS.	MİN.	MODEL	Saat	ΔP (bar)
EHPF020	120	2.000	1/4"	80 C°	2 C°	50 Bar	2 Bar	EHPF020	3.500	0,7
EHPF050	300	5.000	1/2″	80 C°	2 C°	50 Bar	2 Bar	EHPF050	3.500	0,7
EHPF100	600	10.000	3/4″	80 C°	2 C°	50 Bar	2 Bar	EHPF100	3.500	0,7
EHPF150	900	15.000	1″	80 C°	2 C°	50 Bar	2 Bar	EHPF150	3.500	0,7
EHPF200	1.200	20.000	1″	80 C°	2 C°	50 Bar	2 Bar	EHPF200	3.500	0,7
EHPF280	1.650	27.500	1 1/2″	80 C°	2 C°	50 Bar	2 Bar	EHPF280	3.500	0,7
EHPF430	2.550	42.500	2″	80 C°	2 C°	50 Bar	2 Bar	EHPF430	3.500	0,7
EHPF500	3.000	50.000	2 1/2″	80 C°	2 C°	50 Bar	2 Bar	EHPF500	3.500	0,7

DÜZELTME FAKT.	2,43	1,96	1,65	1,41	1,24	1,12	1,00
Çalışma Bas. (Bar)	20	25	30	35	40	45	50
Çalışma Bas. (PSI)	290	363	435	507	580	653	725

ecerkom	EHP SERİSİ FİLTRE ELEMENTLERİ PERFORMANS TABLOSU				
Element Serisi	Partikül Filtreleme	Yağ Buharı Filtreleme	Nom. Bas. Düşüşü (Temiz&Kuru)	Max Çalışma Sıcaklığı	Max Element Değişim Süresi
EOF	3 mikron	-	0.04 bar	80 C°	3500 saat
ESF	0.1 mikron	0.1 mg/m3	0.08 bar	80 C°	3500 saat
EPF	0.01 mikron	0.01 mg/m3	0.1 bar	80 C°	3500 saat
ECF	-	0.003 mg/m3	0.1 bar	30 C°	1000 saat

ecerkom	EHP Yüksek Basınç Serisi Filtre Boyutları				
MODEL	BAĞLANTI	DEBİ (m3/saat)	DEBİ (lt/dk)	Dış Çap (mm) D	Yükseklik (mm) H
EHPF020	1/4"	120	2.000	118	155
EHPF050	1/2″	300	5.000	118	165
EHPF100	3/4″	600	10.000	118	210
EHPF150	1″	900	15.000	139	260
EHPF200	1″	1.200	20.000	139	330
EHPF280	1 1/2″	1.650	27.500	139	380
EHPF430	2″	2.550	42.500	158	400
EHPF500	2 1/2″	3.000	50.000	180	400

ecerkom

Sertifikalar

International Organization for Standardization ISO 45001:2016

ISO ISO 13485

International Organization for Standardization ISO 14001:2015

International Organization for Standardization ISO 50001 Enerji Yönetimi

International Organization for Standardization ISO 9001:2015

Good Manufacturing Practice Certification GMP Quality

PED certified 2014/68/EU

ecerkom

ecerkom